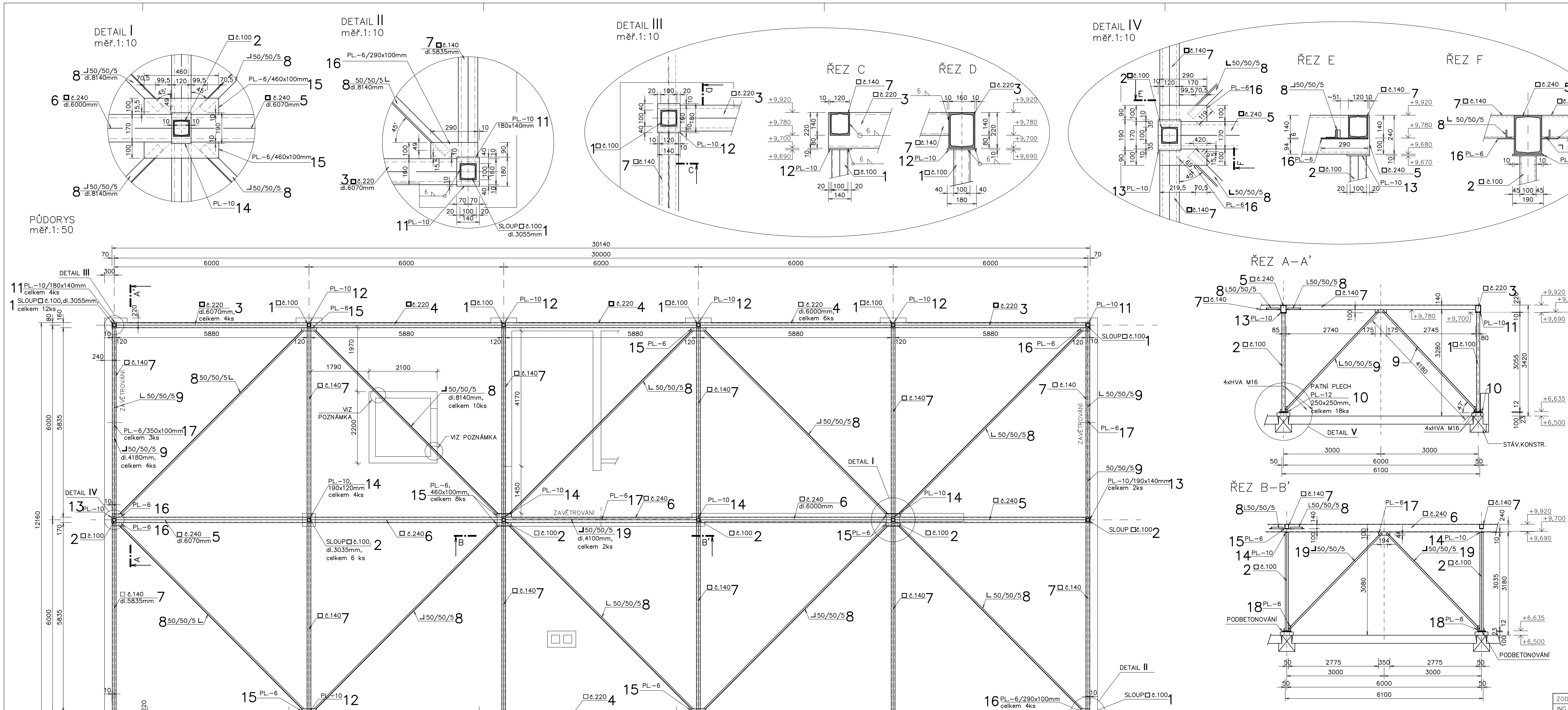

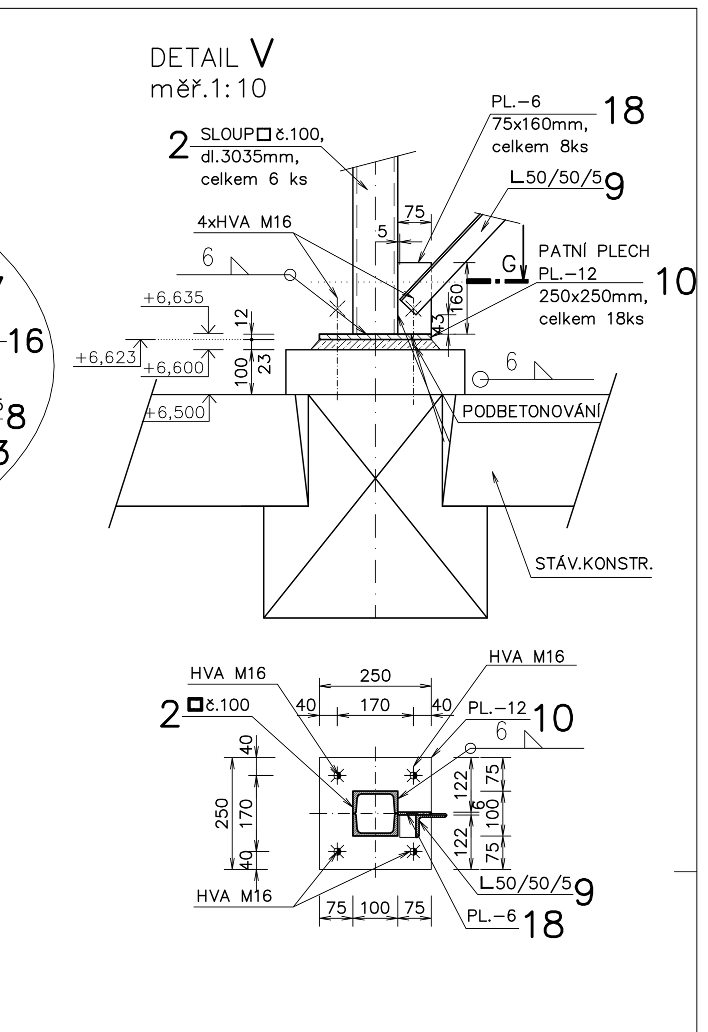

POZNÁMKA:
V MÍSTĚ VÝTAHOVÉ ŠACHTY K TÁHLU Z L50/50/5 PŘIVAŘIT VÝZTUŽ. PO DOZRÁNÍ BETONU V PROSTORU ŠACHTY TÁHLO VYŘÍZNOUT

VÝKAZ OCELI

POL.	PROFIL	KS	DÉLKA MM/1KS	DÉLKA Mb CELKEM	VÁHA KG KG/1Mb	VÁHA KG KG CELKEM
1	2Uč.100	12	3055	36,70	21,20	778,04
2	2Uč.100	6	3035	18,20	21,20	385,84
3	2Uč.220	4	6070	24,30	58,80	1428,84
4	2Uč.220	6	6000	36,00	58,80	2116,80
5	2Uč.240	2	6070	12,10	66,40	803,44
6	2Uč.240	3	6000	18,00	66,40	1195,20
7	2Uč.140	12	5835	87,50	32,00	2800,00
8	L50/50/5	10	8140	81,40	3,77	306,90
9	L50/50/5	4	4180	16,70	3,77	63,00
10	PL.–12	18	250x250	1,125m2	94,20	106,00
11	PL.–10	4	180x140	0,10 m2	78,50	7,85
12	PL.–10	8	180x120	0,17 m2	78,50	13,30
13	PL.–10	2	190x140	0,05 m2	78,50	3,90
14	PL.–10	4	190x120	0,09 m2	78,50	7,10
15	PL.– 6	8	460x100	0,40 m2	47,10	18,80
16	PL.– 6	4	290x100	0,12 m2	47,10	5,65
17	PL.– 6	3	350x100	0,11 m2	47,10	5,20
18	PL.– 6	8	160x 75	0,10 m2	47,10	4,71
19	L50/50/5	2	4100	8,20	3,77	30,90
VÁHA OCELI						10081,50
SPOJE , SVARY + 5%						504,10
VÁHA OCELI CELKEM KG						10585,60

ZODPOVĚDNÝ PROJEKTANT	KRESLIL	KASTA–L spol.s r.o. Liberec TEL.FAX: 485 113 190	
ING.A.ŠRUT	L.KÜHNELOVÁ		
STAVEBNÍ ÚŘAD : MĚSTO NOVÝ BOR		FORMÁT	10 A4
INVESTOR: MĚSTO NOVÝ BOR		DATUM	11/2009
REKONSTRUKCE MŠ NOVÝ BOR MŠ KLÍČEK, SVOJSÍKOVA, č.p.754 – N Á S T A V B A		ÚČEL	RDS
		Č.ZAKÁZKY	29188
KONSTRUKCE STROPU NAD 3.N.P.		MĚŘ. 1:50,1:10	Č.VÝKRESU K2