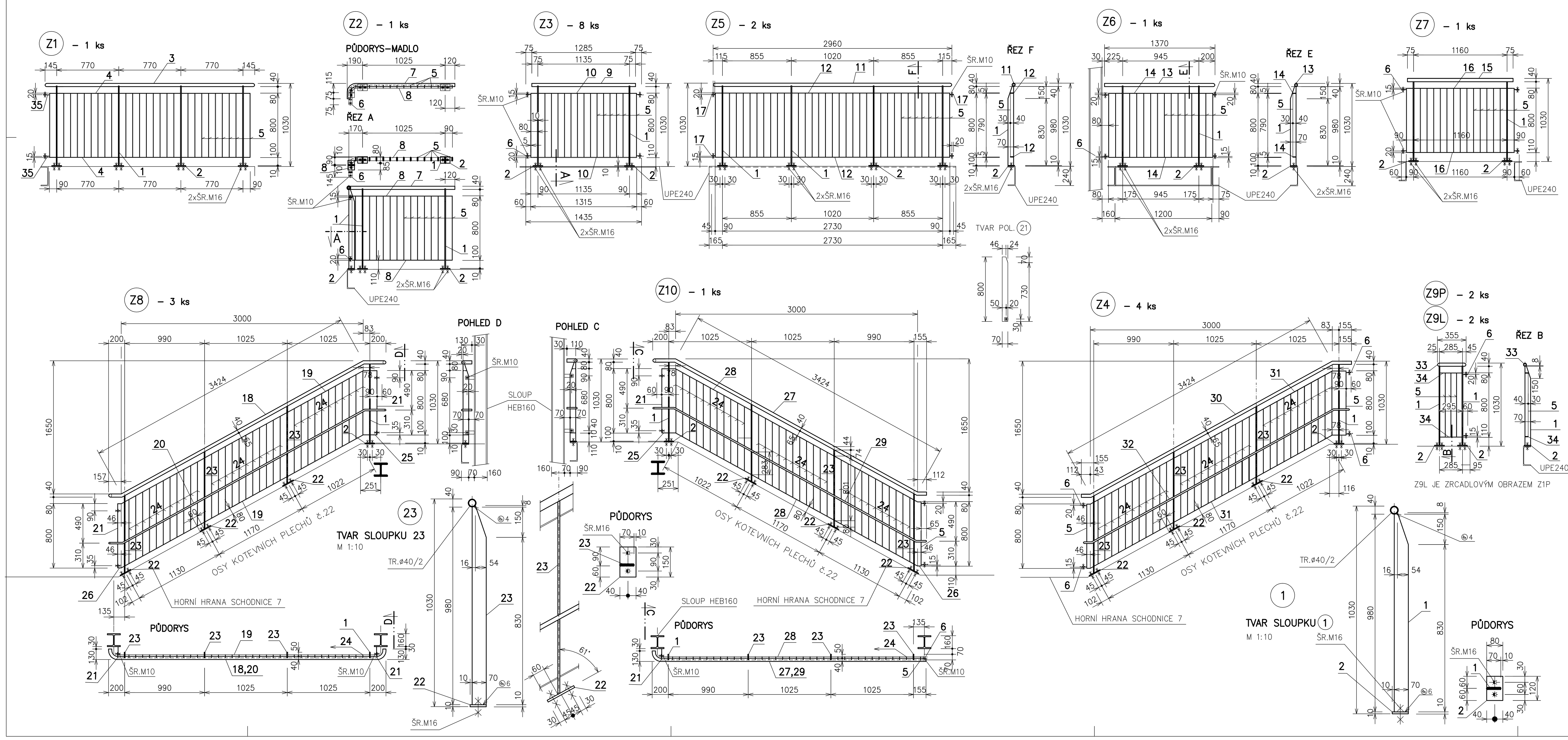

VÝKAZ OCELI – POKRAČOVÁNÍ

POL.	PROFIL	KS	DÉLKA MM/1KS	DÉLKA Mb CELKEM	VÁHA KG KG/1Mb	VÁHA KG KG CELKEM
1	z ▭70/10	51	990	50,49	5,50	277,70
2	▭80/10	51	120	6,12	6,28	38,45
3	z TR.⌀40/2	1	2600	2,60	1,875	4,88
4	z ▭40/5	2	2480	4,96	1,57	7,80
5	▭40/5	266	790	210,14	1,57	329,92
6	▭40/5	62	60	3,72	1,57	5,85
7	z TR.⌀40/2	1	1480	1,48	1,875	2,75
8	z ▭40/5	2	1500	3,00	1,57	4,72
9	z TR.⌀40/2	8	1285	10,28	1,875	19,28
10	z ▭40/5	16	1315	21,04	1,57	33,05
11	z TR.⌀40/2	2	2960	5,92	1,875	11,12
12	z ▭40/5	4	2910	11,64	1,57	18,30
13	z TR.⌀40/2	1	1370	1,37	1,875	2,60
14	z ▭40/5	2	1295	2,59	1,57	4,10
15	z TR.⌀40/2	1	1310	1,30	1,875	2,50
16	z ▭40/5	2	1340	2,68	1,57	4,25
17	▭40/5	8	45	0,36	1,57	0,60
18	z TR.⌀40/2	3	4060	12,18	1,875	22,85
19	z ▭40/5	6	3700	22,20	1,57	34,90
20	z TR.⌀28/2	3	4060	12,18	1,282	15,65
21	z ▭70/5	7	800	5,60	2,75	15,40
22	▭80/10	24	150	3,60	6,28	22,62
23	z ▭70/10	24	980	23,52	5,50	129,38
24	z ▭40/5	242	800	193,60	1,57	303,98
25	z ▭70/5	4	85	3,40	2,75	9,35
26	z ▭70/5	3	90	0,27	2,75	0,75
27	z TR.⌀40/2	1	3920	3,92	1,875	7,35
28	z ▭40/5	2	3700	7,40	1,57	11,62
29	z TR.⌀28/2	1	3920	3,92	1,282	5,05
30	z TR.⌀40/2	4	3780	15,12	1,875	28,35
31	z ▭40/5	8	3620	28,96	1,57	45,50
32	z TR.⌀28/2	4	3750	15,00	1,282	19,23
33	z TR.⌀40/2	4	355	1,42	1,875	7,50
34	z ▭40/5	8	275	2,20	1,57	3,47
35	▭40/5	2	75	0,15	1,57	0,25
VÁHA OCELI						1451,10
SPOJE , SVARY + 5%						72,60
VÁHA OCELI CELKEM KG						1523,70

VEŠKERÉ KONSTRUKCE JSOU ŽÁROVĚ POZINKOVANÉ

ZODPOVĚDNÝ PROJEKTANT	KRESLIL	KASTA–L spol.s r.o. Liberec TEL.FAX: 485 113 190	
ING.A.ŠRUT	L.VLKOVÁ		
STAVEBNÍ ÚŘAD : MĚSTO NOVÝ BOR			
ZADAVATEL : MĚSTO NOVÝ BOR		FORMÁT	8 A4
REKONSTRUKCE MŠ NOVÝ BOR MŠ KLÍČEK, SVOJSÍKOVA, č.p.754 – NÁSTAVBA		DATUM	11/2009
		ÚČEL	RPD
		Č.ZAKÁZKY	29188
TVARY ZÁBRADLÍ OCELOVÉHO SCHODIŠTĚ		MĚŘ. 1:25	Č.VÝKRESU K10