## ŘEZ STAVEBNÍ

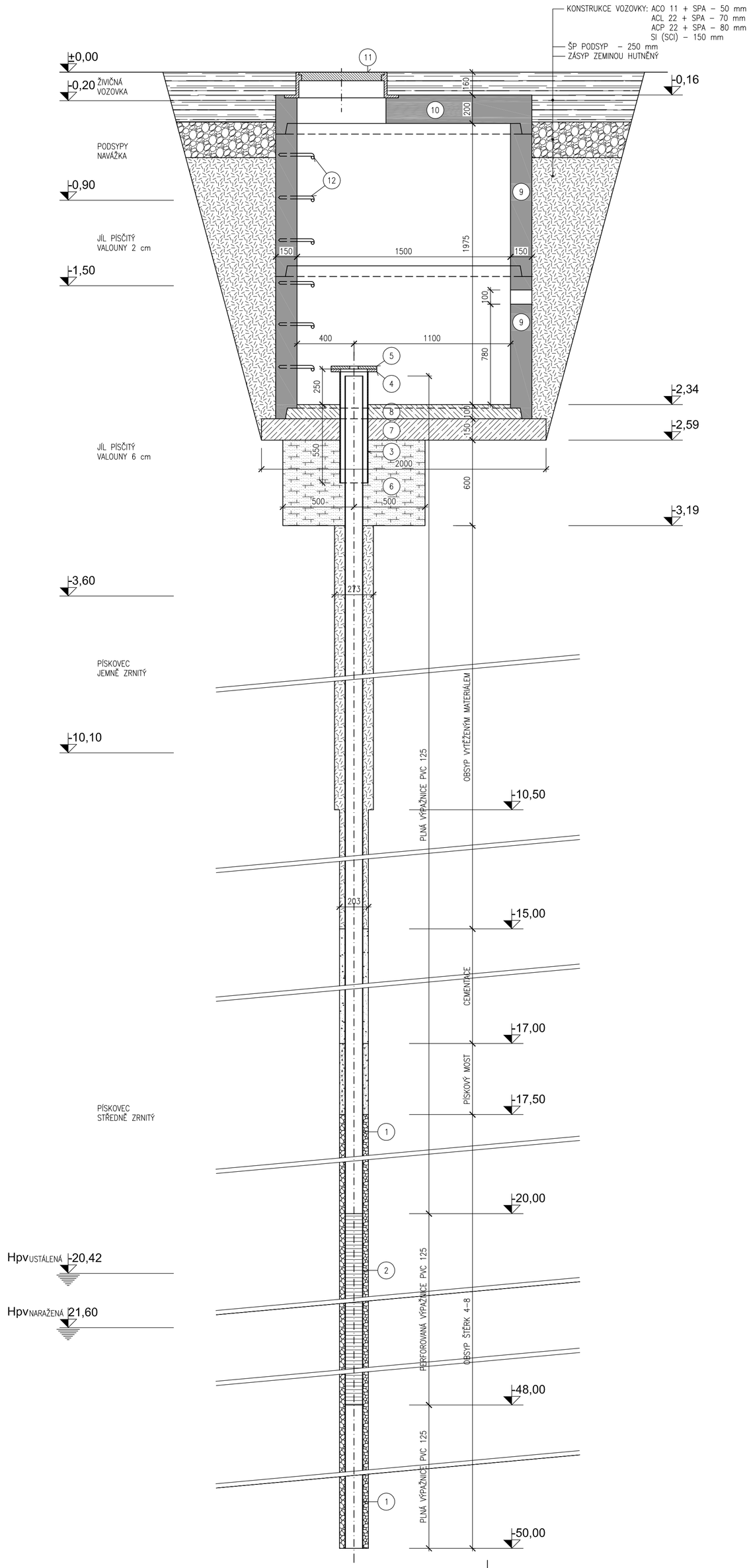


## PŮDORYS STAVEBNÍ

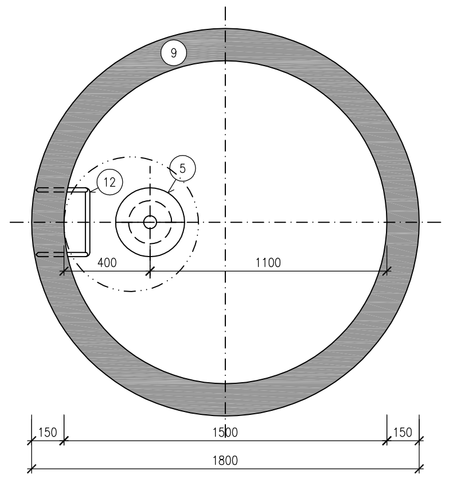


## ŘEZ VYSTROJENÍ

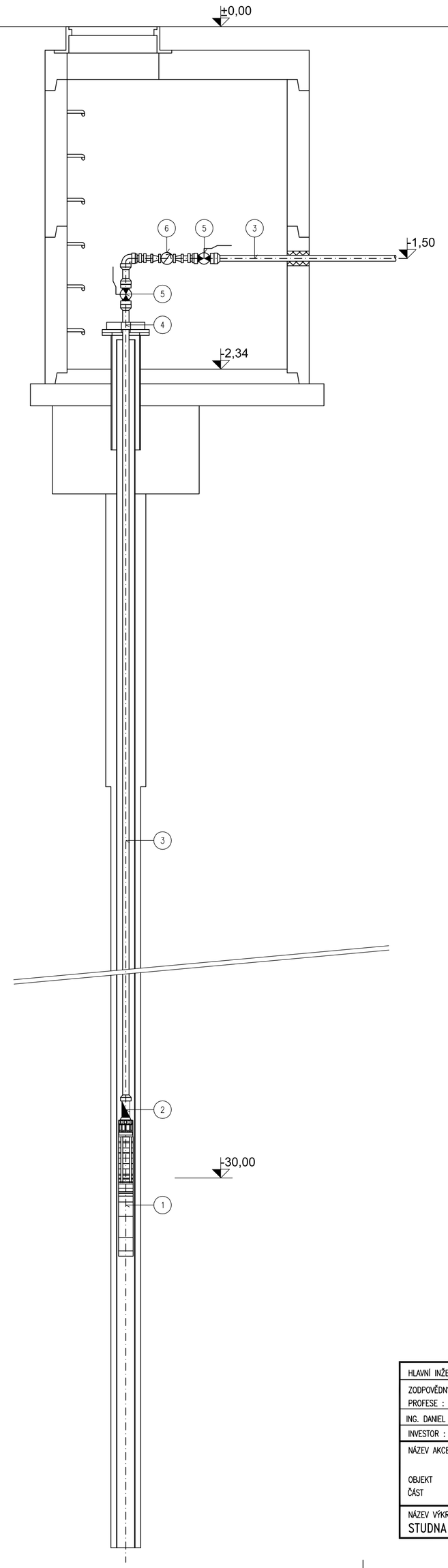


## PŮDORYS VYSTROJENÍ

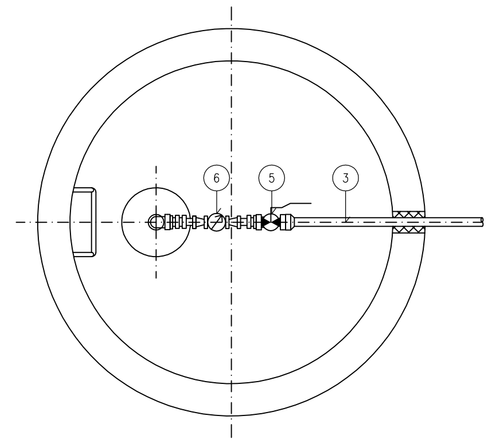

## LEGENDA:

1 PAŽNICE PVC DN 125/3,0, PLNÁ
2 PAŽNICE PVC DN 125/3,0, PERFOROVANÁ
3 OCELOVÁ TRUBKA 219x6, dl. 800 mm
4 PŘÍRUBA PŘIVAŘOVACÍ DN 200
5 PŘÍRUBA ZASLEPOVACÍ PŮLENÁ DN 200, OTVOR ø60 mm
6 JÍLOVÉ TĚSNĚNÍ
7 PODKLADNÍ BETON C12/15 – tl. 150 mm
8 VÝPLŇOVÝ BETON C12/15 – 100 mm
9 ŽB SKRUŽ 150/100/15
10 ŽB ZÁKRYTOVÁ DESKA 62,5–150/20
11 LITINOVÝ POKLOP KRUHOVÝ S RÁMEM ø600 mm, TŘÍDA D
12 KRAMLOVÁ STUPADLA DLE DIN 19555–A

## LEGENDA:

1 PONORNÉ ČERPADLO Q=1,0 l/s, H=40 m, PŘIPOJENÍ G5/4"
2 ZPĚTNÁ KLAPKA ZÁVITOVÁ DN 32
3 POTRUBÍ PE d40x3,7
4 OBJÍMKA OCELOVÁ DVOUDÍLNÁ DN 40
5 KULOVÝ VENTIL DN 32
6 VODOMĚR Q=4 m3/h, PŘIPOJENÍ G1"

B.p.v.

| | | | |
|---|---|---|---|
| HLAVNÍ INŽENÝR PROJEKTU : ING. DANIEL KOTAŠKA | | | EKOMONITOR<br>PŘÍŠTOVÝ 820<br>537 01 CHRUDIM<br>TEL: 469 682 303<br>FAX: 469 682 310<br>E-MAIL: EKOMONITOR@EKOMONITOR.CZ |
| ZODPOVĚDNÝ PROJEKTANT<br>PROFESE : V+K | VYPRACOVAL : | TECHNICKÁ KONTROLA : | |
| ING. DANIEL KOTAŠKA | ING. DANIEL KOTAŠKA | ING. DANIEL KOTAŠKA | |
| INVESTOR : MĚSTO NOVÝ BOR, NÁMĚSTÍ MÍRU 1, 437 01 NOVÝ BOR | | | ČÍSLO ZAKÁZKY: 7631 17 041 |
| NÁZEV AKCE : NOVÝ BOR – VODNÍ ZDROJ PRO HASIČE | | | FORMÁT A4: 8 |
| OBJEKT : –<br>ČÁST : D – DOKUMENTACE OBJEKTŮ A PROVOZNÍCH SOUBORŮ | | | DRUH PROJEKTU: DSP |
| | | | DATUM: 02.2018 |
| | | | MĚŘÍTKO: 1:20 |
| NÁZEV VÝKRESU :<br>STUDNA | | | ČÍSLO VÝKRESU : D1 |
| | | | PARÉ Č.: |