ŘEZ A–A'

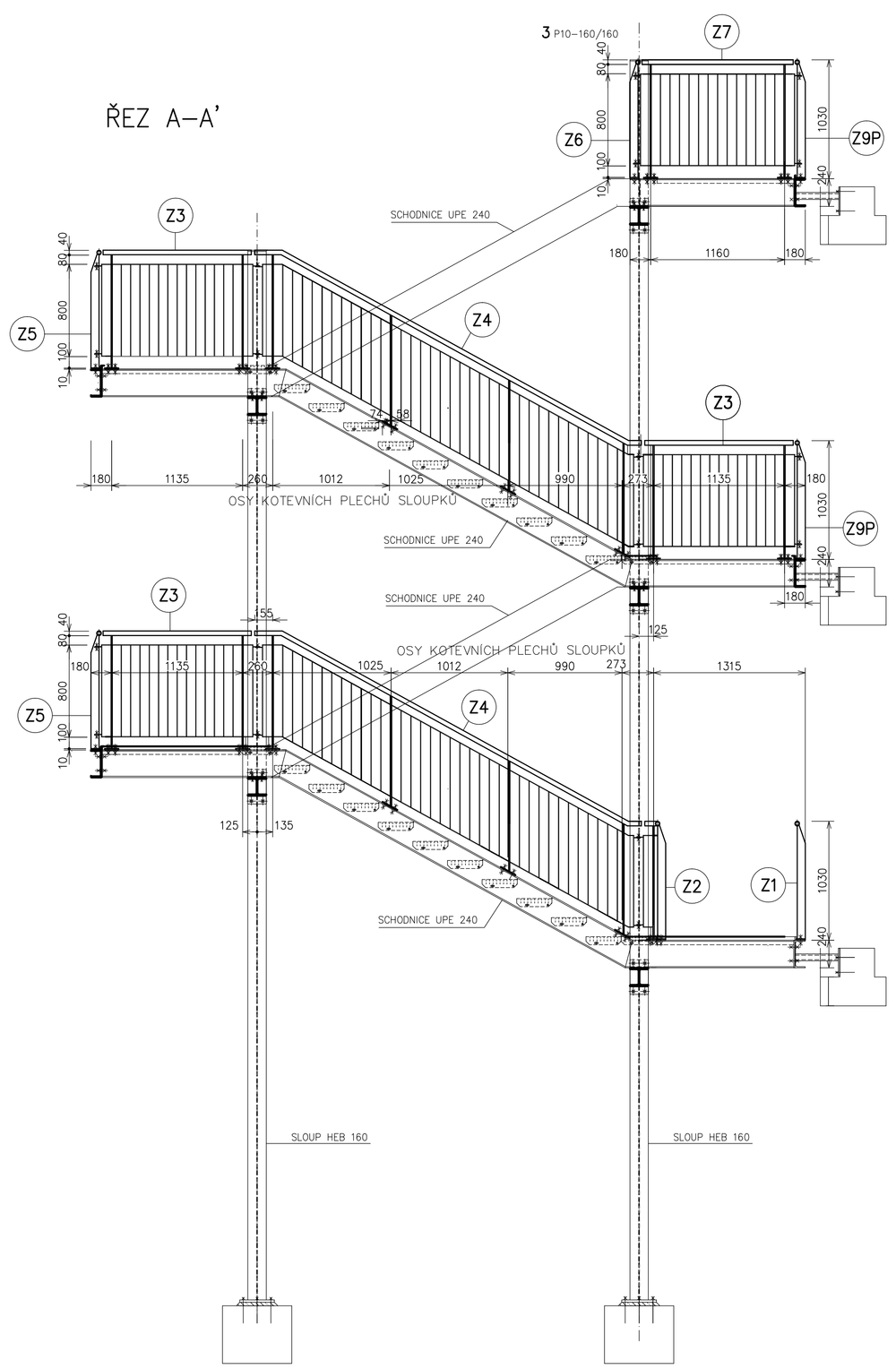

ŘEZ B–B'

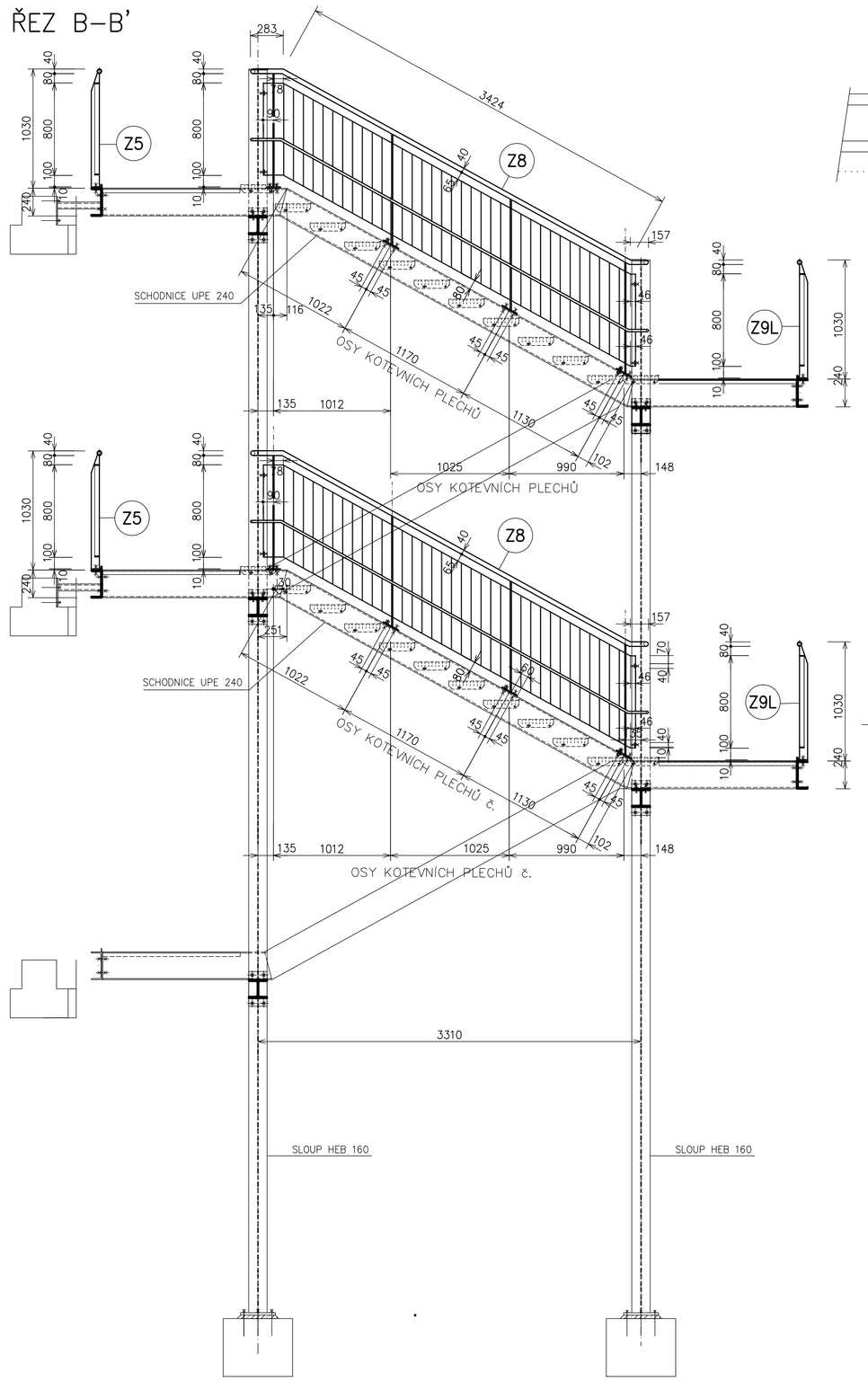

1.P.P. – PŮDORYS

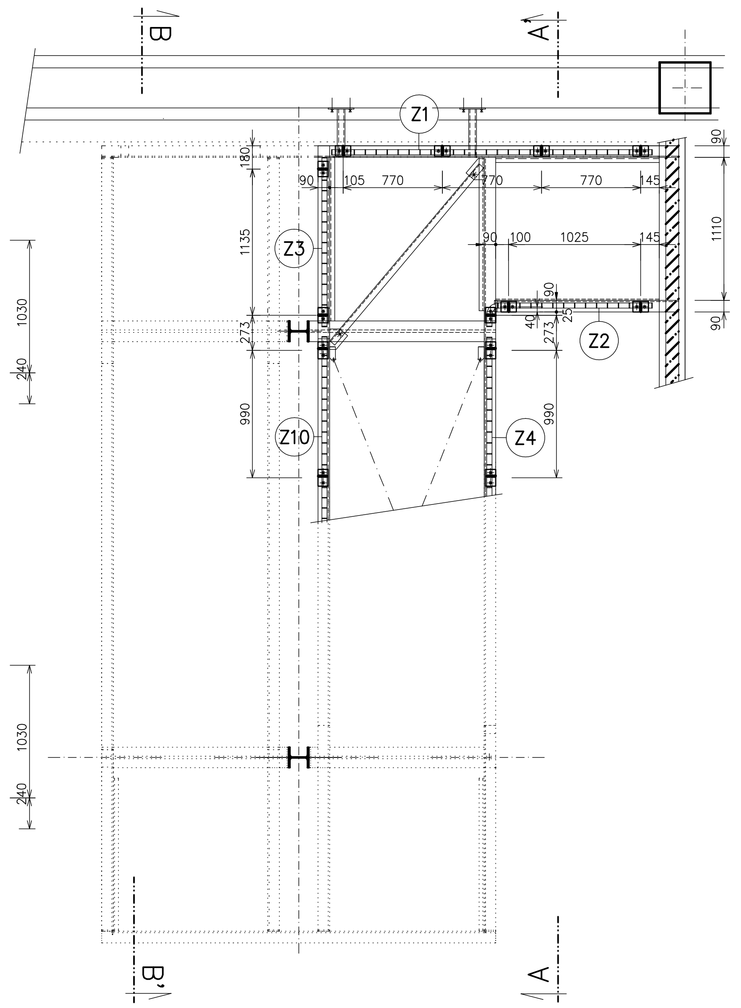

1.N.P. – PŮDORYS

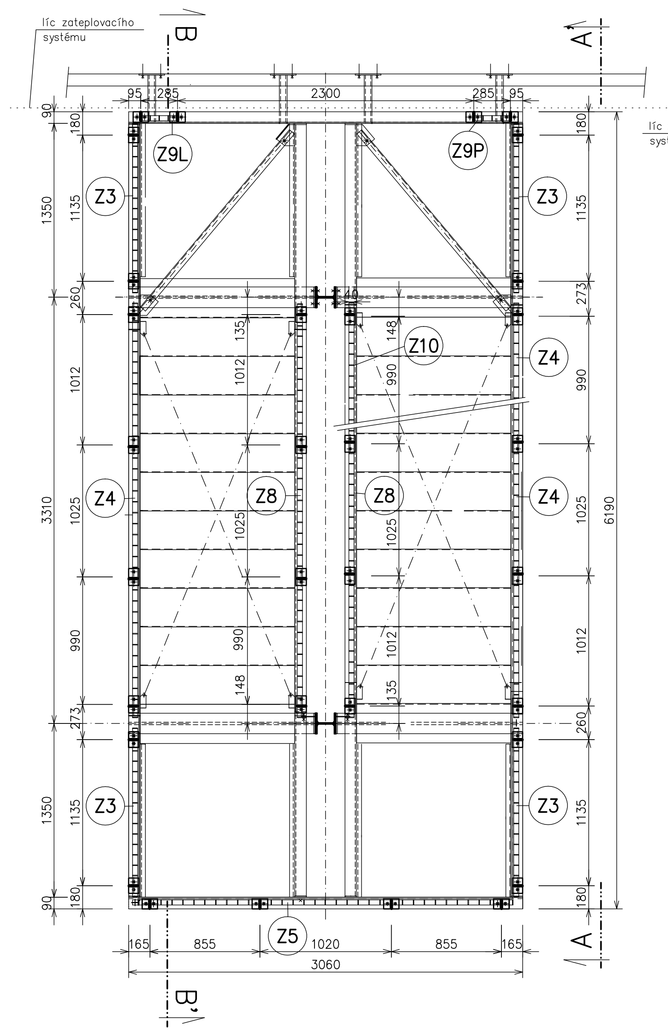

2.N.P. – PŮDORYS

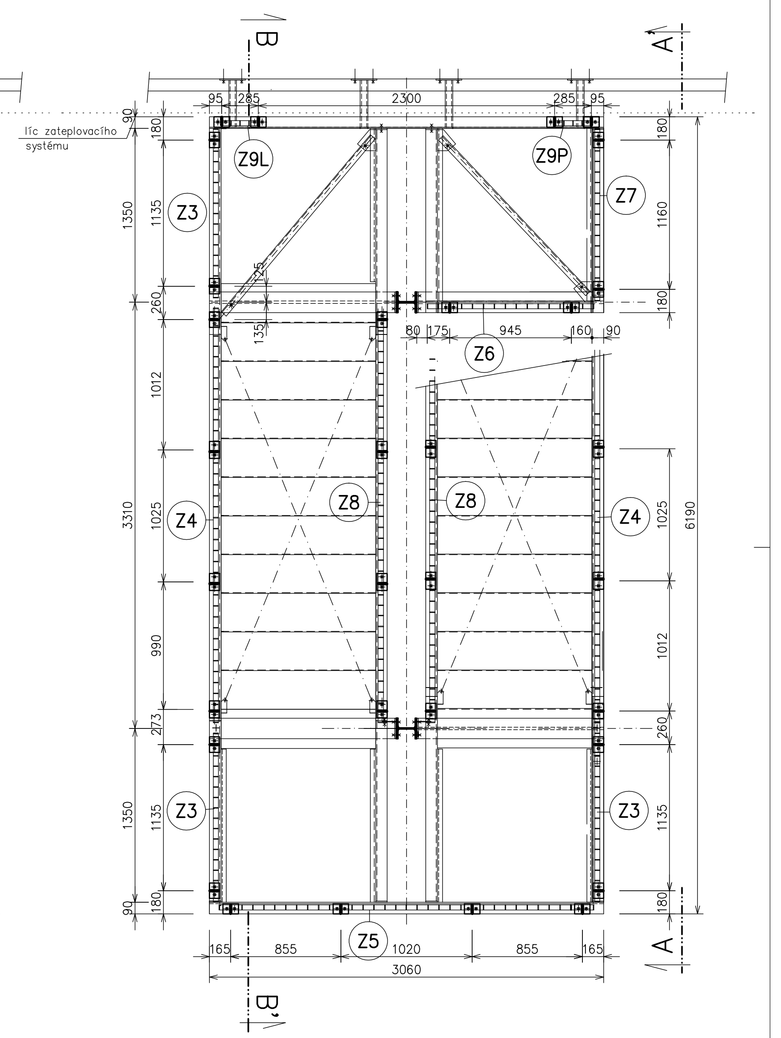

V PŮDORYSECH JSOU KÓTOVÁNY OSY KOTEVNÍCH PLECHŮ SLOUPKŮ ZÁBRADLÍ

ZODPOVĚDNÝ PROJEKTANT: ING.A.ŠRUT	KRESLIL: L.VLKOVÁ	KASTA–L spol.s r.o. Liberec TEL/FAX: 485 113 190
STAVEBNÍ ÚŘAD : MĚSTO NOVÝ BOR		
ZADAVATEL : MĚSTO NOVÝ BOR		FORMÁT: 12 A4
REKONSTRUKCE MŠ NOVÝ BOR MŠ KLÍČEK, SVOJSÍKOVA, č.p.754 – N Á S T A V B A		DATUM: 11/2009
		ÚČEL: RPD
		Č.ZAKÁZKY: 29188
ZÁBRADLÍ OCELOVÉHO SCHODIŠTĚ		MĚŘ. 1:25 / Č.VÝKRESU K9