VÝKRES VÝZTUŽE, M 1:25

PŮDORYS MOSTOVKY, M 1:25

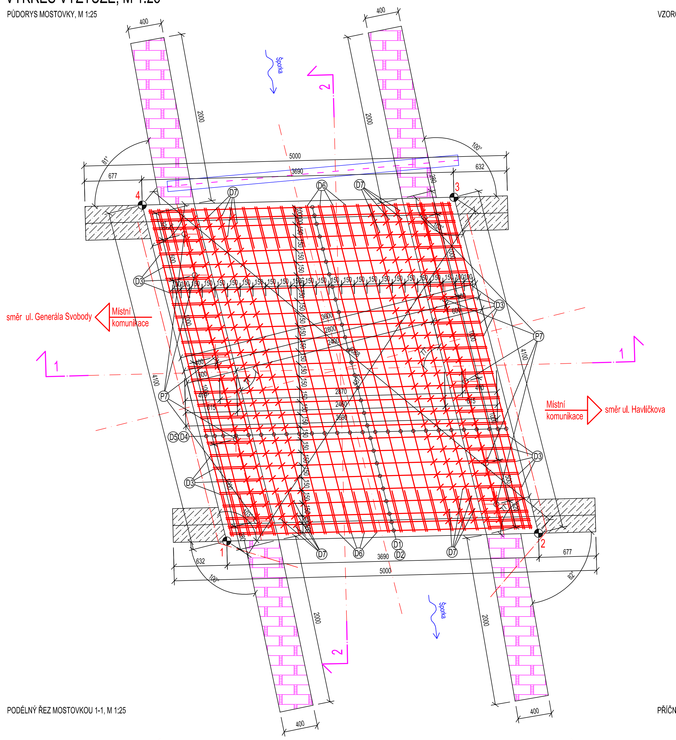

VZOROVÝ PŘÍČNÝ ŘEZ ŘÍMSOU 2-2, M 1:25

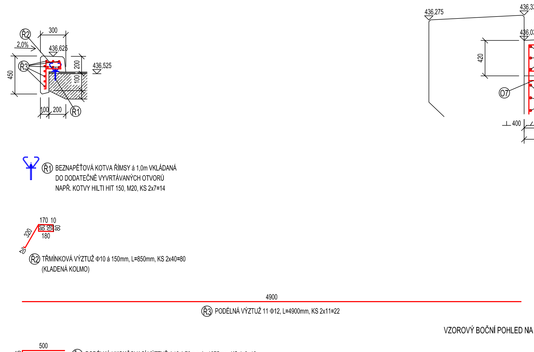

PŘÍČNÝ ŘEZ 1-1 OPĚRAMI, M 1:25

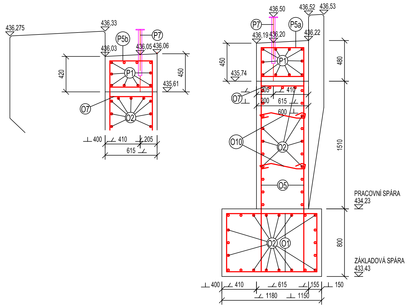

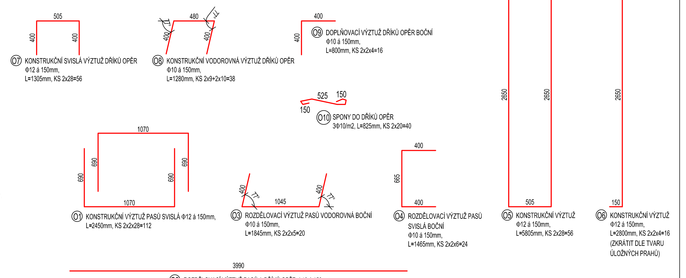

VZOROVÝ BOČNÍ POHLED NA OPĚRU, M 1:25

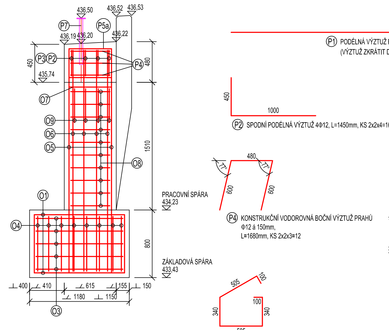

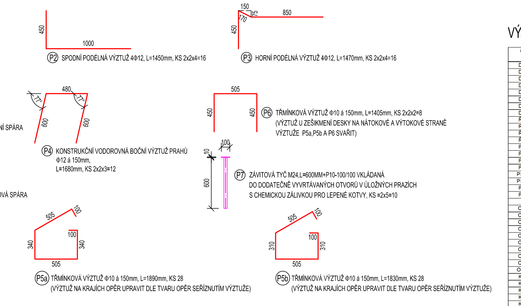

PODÉLNÝ ŘEZ MOSTOVKOU 1-1, M 1:25

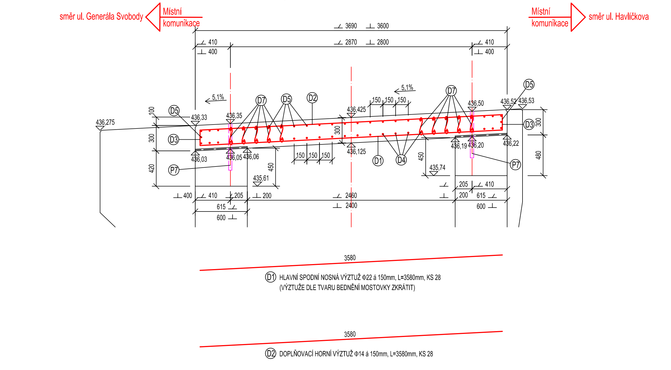

PŘÍČNÝ ŘEZ MOSTOVKOU 2-2, M 1:25

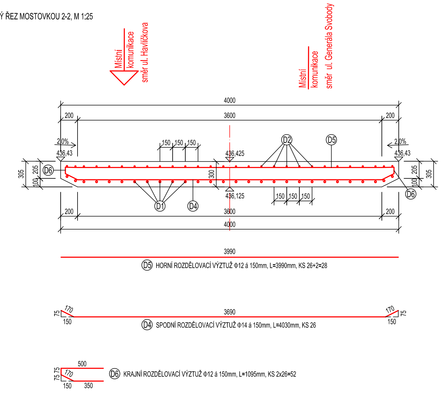

VZOROVÝ BOČNÍ POHLED NA ŽELEZOBETONOVÉ KŘÍDLO, M 1:25

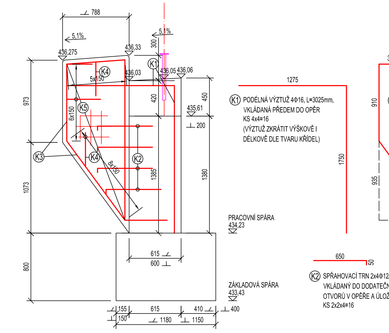

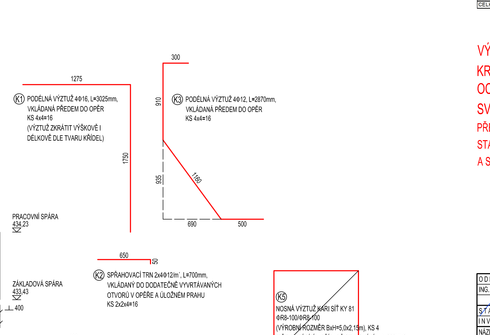

VÝPIS VÝZTUŽE

č	a	dl	ks celkem	P10-100/100	KARI KY81	R10	R12	R14	R16	M20	R22	M24
							Φ					
D1	R22	3.580	28								100.2	
D2	R14	3.580	28					100.2				
D3	R14	1.180	56					66.1				
D4	R14	4.030	26					104.8				
D5	R12	3.990	28				111.7					
D6	R12	1.095	52				56.9					
D7	R10	0.380	295			112.1						
D8	R10	0.690	14C			96.6						
R1	M20	3.200	14							2.8		
R2	R10	0.850	80			68.0						
R3	R12	4.900	22				107.8					
R4	R12	1.075	12				12.9					
P1	R12	3.990	20				79.8					
P2	R12	1.450	16				23.2					
P3	R12	1.470	16				23.5					
P4	R12	1.680	12				20.2					
P5a	R10	1.890	28			52.9						
P5b	R10	1.830	28			51.2						
P6	R10	1.405	8			11.2						
P7	M24	3.600	10									6.0
	P10-100/100	5.100	10	1.0								
O1	R12	2.450	112					274.4				
O2	R10	3.990	88			351.1						
O3	R10	1.845	20			36.9						
O4	R10	1.465	24			35.2						
O5	R12	5.905	56				325.1					
O6	R12	2.800	16				44.8					
O7	R12	1.305	56				73.1					
O8	R10	1.280	38			48.6						
O9	R10	0.800	16			12.8						
O10	R10	0.825	40			33.0						
K1	R16	3.025	16					48.4				
K2	R12	0.700	16				11.2					
K3	R12	2.870	16				45.9					
K4	R12	1.090	8				8.7					
K5	KARI KY81	10.750	4		43.0							
	m			1.0	43.0	909.7	1.291.1	48.4	2.8	100.2	6.0	
	kg/m, kg/m2			7.850	7.990	0.617	0.888	1.208	1.578	2.466	2.984	3.551
	kg			7.9	343.6	560.9	1.146.2	327.6	76.4	6.9	299.1	21.3
	kg			**7.9**	**343.6**	**560.9**	**1.146.2**	**327.6**	**76.4**	**6.9**	**299.1**	**21.3**
KOZLÍKY, DISTANČNÍ PRVKY 10%				**0.8**	**34.4**	**56.1**	**114.6**	**32.8**	**7.6**	**0.7**	**29.9**	**2.1**
CELKEM	kg			**2769.9**								

VÝZTUŽ: B500
KRYTÍ: Cmin=50mm
OCEL: S235JR
SVARY: KOUTOVÉ Amin=4MM

PŘED VÝROBOU BETONÁŘSKÉ VÝZTUŽE JE NUTNÉ OVĚŘIT STÁVAJÍCÍ ROZMĚRY STAVBY,ABY NEDOŠLO K NEPŘESNOSTEM MEZI PROJEKTOVOU DOKUMENTACÍ A STAVBOU. VÝZTUŽ MUSÍ BÝT PŘED BETONÁŽÍ PŘEVZETA STATIKEM NA STAVBĚ!

MOST EV. Č. M-19

ODP. ZÁSTUPCE:	VYPRACOVAL:	HIP:	KH Mosty a statik Projekční a statická kancelář, prohlídky mostů, Svestonka-Inženýrská Činnost Kancelář: C.420, Hradčská 2800, 470 01 Česká Lípa tel./fax:+420 487 882 512, e-mail: kh-mosty@kh-mosty.cz
ING. DAVID MAREČEK	ING. DAVID MAREČEK	ING. NADĚŽDA HÁJKOVÁ	
STAVEBNÍ ÚŘAD NOVÝ BOR			
INVESTOR: MĚSTO NOVÝ BOR, NÁMĚSTÍ MÍRU 1, 473 01 NOVÝ BOR			
NÁZEV AKCE: OBNOVA MOSTU PO POVODNI 2013 UL. HAVLÍČKOVA, NOVÝ BOR			FORMÁT 10xA4
			DATUM 09/2013
			ÚČEL DPS
			Č. ZAKÁZKY 2013-098
NÁZEV VÝKRESU: VÝKRES VÝZTUŽE			MĚŘÍTKO M 1:25 / Č. VÝKRESU C2.2n